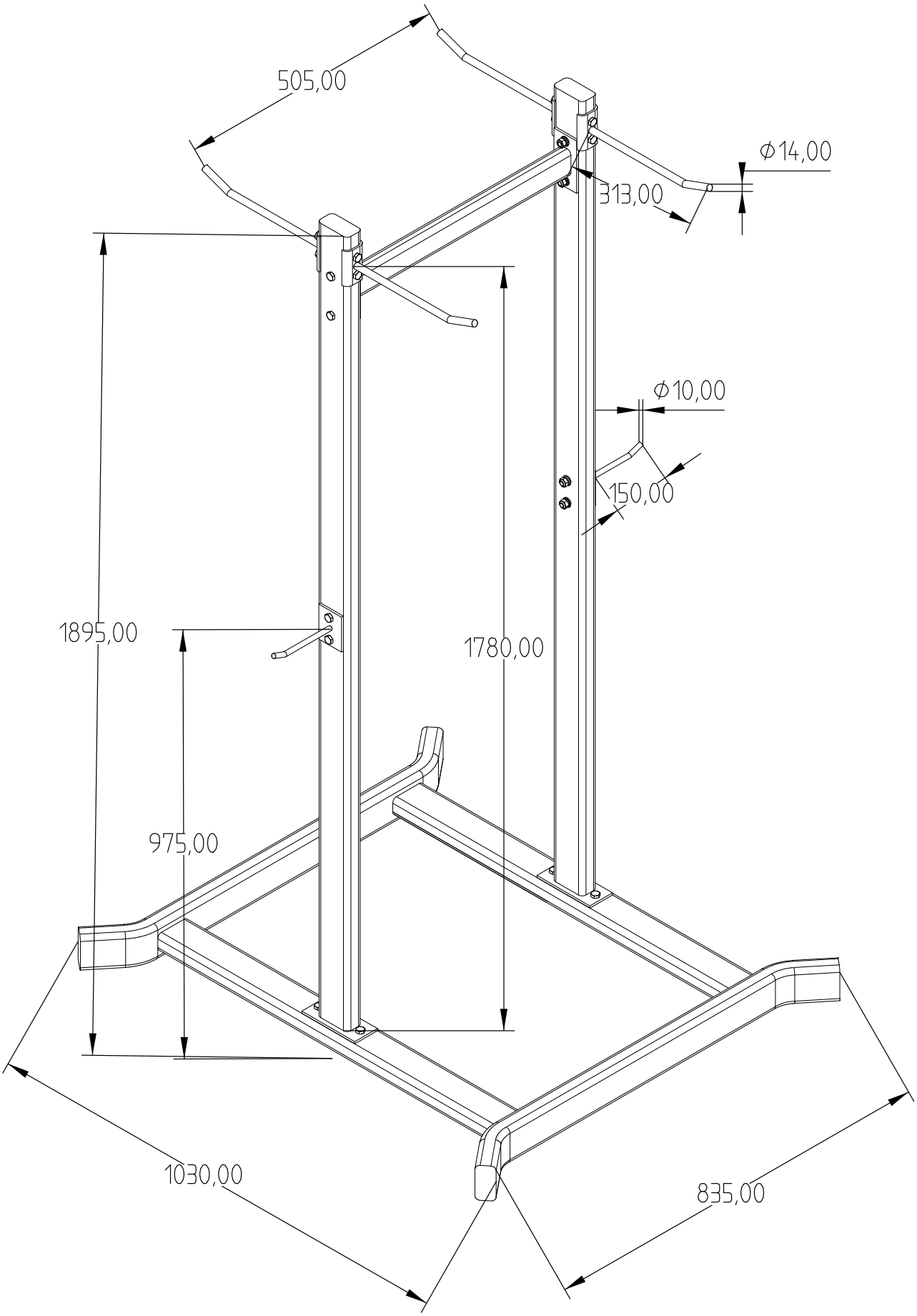
505,00
Φ14,00
313,00
Φ10,00
150,00
1895,00
1780,00
975,00
1030,00
835,00